SCHEMĂ MONOFILARĂ TABLOU ELECTRIC INSTALAȚII EXTERIOARE
MONOFILAR ELECTRICAL SCHEME FOR EXTERIOR SYSTEMS ELECTRIC PANEL

Pi = 36,5 kW Pa = 34,6 kW Ic = 60,0 A	Un = 400 V.c.a CosØ = 0,83 Cs = 0,95

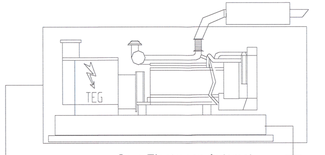

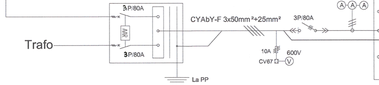

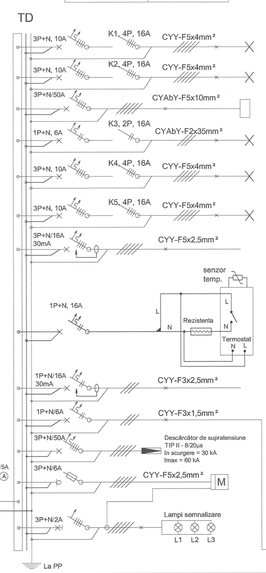

Circ.	Nr. rec. LL/LP	Pi [kW]	Pi [kW] L1	L2	L3	Ic	Observații/ Observations
C1	18LL	2.9	1.0	1.0	0.9	4.4	Iluminat peron călători Passenger platform lighting
C2	18LL	2.9	1.0	0.9	1.0	4.4	Iluminat peron călători Passenger platform lighting
C3	R	21.0	7.0	7.0	7.0	34	Alimentare tablou GSM-R GSM-R Electric panel supply
C4	4LL	0.6	0.6	-	-	2.7	Iluminat trecere la nivel (km : 579+600) Railway crossing lighting (km : 579+600)
C5	6LL	1.0	0.4	0.3	0.3	1.5	Iluminat cale de acces pedestrieni și i cale de acces auto Pedestrians access and vehicle access lighting
C6	6LL	1.0	0.3	0.4	0.3	1.5	Iluminat cale de acces pedestrieni și i cale de acces auto Pedestrians access and vehicle access lighting
C7	LL/LP	3.0	1.0	1.0	1.0	5.4	Rezervă Reserve
C8	-	2.0	-	-	2.0	9.2	Rezistenta incalzire tablou Resistance heater
C9	LL/LP	2.0	-	2.0	-	10.9	Rezervă Reserve
C10	LL	0.1	0.1	-	-	0.5	Circuit de comandă iluminat exterior Control circuit exterior lighting
C11	-	-	-	-	-	-	Descărcător de supratensiune Surge controller
C12	-	-	-	-	-	-	Aparat monitorizare și măsură kVh, kVAr, A, V Monitoring and measurement machine kVh, kVAr, A, V
-	∑Pi=	36.5	11.4	12.6	12.5	60	Alimentare Tablou din PT și i GE Electric panel supply from PT and GE

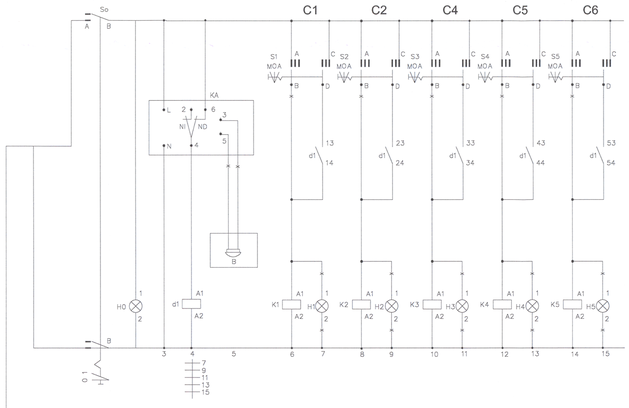

LEGENDĂ / LEGEND:

3P+N — Întreruptor automat cu protecție termica si electromagnetică; Automatic switcher with thermal and electro-magnetic protection;

3P — Întreruptor automat cu protecție termica si electromagnetică; Automatic switcher with thermal and electro-magnetic protection;

Lampi semnalizare — Lămpi pentru semnalizarea prezenței tensiunii pe fiecare fază; Lamps for voltage warning for each phase; L1 L2 L3

1P+N — Întreruptor automat cu protecție termica si electromagnetică; Automatic switcher with thermal and electro-magnetic protection;

3P+N — Separator de sarcină tetrapolar debrosabil; Fore-pole plug-in load disconnector ;

kWh — Contraă de masură parametrii electrici: Pi, Pa, Pc, I, U, cos Ø, transformator de curent ; Measure devices for electric parameters:Pi, Pa, Pc, I, U, cosØ, power transformer ;

Siguranță fuzibilă ; Fusible plug ;

A A A — Ampermetru digital, transformator de curent ; Digital ammeter, power transformer ;

AAR — Anclanșarea automată a rezervei ; Automatic switching-on of the back-up unit ;

Post de transformare ; Transformer point ;

Racord electric ; Electric connection ;

K1, 4P, 16A — Contactor ; Contactor ;

CYY-F 5x4mm² — Cablu cu conductoare de cupru, cu izolație din PVC, cu Intarziere mărită la propagarea flăcării, 5 conductoare cu secțiunea de 4 mmp ; Cable with copper conductors, PVC insulation, enhanced delay upon flame propagation, 5 conductors having 4mmp section ;

CYAbY — Cablu cu conductoare de cupru, cu izolație din PVC, armătură din bandă de oțel ; Cable with copper conductors, PVC insulation, armature of steel strip ;

TD — Tablou electric instalații exterioare ;

TD — Exterior systems electric panel ;

Notă/ Note:
Schemele monofilare se vor consulta împreună cu planurile de electrice
Orice greșeala sau neconcordanță găsită, executantul are obligația de a atrage atenția proiectantului, altfel executantul va fi raspunzător pentru acestea.
The single-wire diagrams will be read together with the layouts plans.The contractor has to draw the attention of the designer with regard to any error or incongruity encountered, otherwise the contractor will be responsible for it.
Cablul de alimentare, al tabloului electric TD, se va dimensiona în urma obținerii avizului de racordare.
The TD electric panel's supply cable will be dimensioned after obtaining the connection opinion.

Acest plan anulează și înlocuiește planul nr. PT.02.04.09.IE.01.002 elaborat la data 01.2013.

This layout plan canceled and replaced layout plan no. PT.02.04.09.IE.01.002 prepared on 01.2013.

Verificator / Expert Checker / Expert	Cerința Beneficiarului	Semnătura Signature	Referat / Expertiză Report / Expertise

European Investment Bank

MINISTERUL TRANSPORTURILOR

BENEFICIAR / BENEFICIARY :

COMPANIA NAȚIONALĂ DE CĂI FERATE "CFR" SA

PROIECTANT / DESIGNER: PÖYRY		Data Date	Semnătura Signature
Aprobat Approved	Șef de echipă Team leader	C. Teodorescu	01.2013
Verificat Checked	Expert Cheie Key Expert	D.A. Stănescu	01.2013

Subcontractant / Subcontractor: MIOTOP

Aprobat Approved	Adjunct Șef de echipă Deputy Team leader	A.M. Baicu	01.2013
Proiectat Designed	Inginer Engineer	M. Ciocîrlan	01.2013

"Reabilitarea liniei c.f. Frontier à - Curtici - Simeria, parte componentă a coridorului IV Pan - European pentru circula ția trenurilor cu viteză maximă de 160 km/h"
Tronsonul 2-A: km 614 - Cap Y Bărzava
"Rehabilitation of the Railway Line Border - Curtici - Simeria , component Part of the IV Pan - European Corridor for the Trains Circulation with maximum speed of 160 km/h"
Section 2-A: km 614 - End Y Bărzava

Faza / Phase: PTh+CS / TD+TS

Denumire desen / Drawing name:
Schemă monofilară tablou TD - P.O. Conop
Conop stopping point - Monofilar electrical scheme for TD

Scara / Scale	Revizia / Revision	Cod desen / Drawing Code	Nr / No
-	1/05.2013	PT.2A.03.09.IE.01.002	02/02